C3

视频控制台

诺瓦视频控制台嵌入式软件 V1.0

西安诺瓦星云科技股份有限公司

规格书

更新记录

文档版本	发布时间	更新说明
V1.2.0	2022-04-02	• 增加一控多特性 • 增加控制媒体服务器特性 • 增加认证信息

简介

C3 是诺瓦推出的一款大型视频控台，内置高性能智能处理平台 Arpa，配备 2 块高清触摸屏，可对输入输出信号、图层配置、场景设置实时监控，方便快捷完成各种用户场景的配置，是大型发布会，大型互动演出等各种活动最理想的视频控制平台。

C3 配备 2 个 21.5 英寸超清电容触摸屏，可对下位机的输入输出、图层配置，以及场景中的图层大小、位置、输入源、输出分辨率、图层边框和输入源截取进行自由配置。C3 配备航空 T-Bar，支持 64 等级划分，能手动精细控制场景的切换效果。

炫酷的灯光按键及按键显示屏，高灵敏的 T-Bar 加上双显示屏使得 C3 操作更加简单，极大地方便了现场舞台控制。

认证

CCC。

若该产品无所销往国家或地区的相关认证，请第一时间联系诺瓦星云确认或处理，否则，如造成相关法律风险，客户需自行承担或诺瓦星云有权进行追偿。

特性

- 21.5 英寸双液晶超清电容屏。
- 支持多图层配置管理，每张输出卡最大支持 8 个图层。
- 支持 128 个用户自定义场景，并支持自定义场景名称修改和场景删除。
- 支持场景名称、图层名称、设备名称等通过键盘输入修改。
- 场景名称、图层名称、输入源名称在按键上方的 OLED 屏上实时显示。
- 支持外接显示器，显示下位机的预监内容。
- 支持屏体拼接、输出画质调整、背景设置、EDID 设置、测试画面，以及正常显示和黑屏一键切换。
- 支持一键添加图层、一键清除图层、一键置顶或置底图层。
- 支持图层编辑、图层画质调整和图层边框设定。
- 支持鼠标、键盘、控台按键、触控屏等多种操控方式。
- 支持输入源画面截取和图层翻转。
- 支持通过 T-bar 手动控制画面切换效果。
- 支持通过 RJ45 接口远程或现场控制终端视频处理器。
- 支持一控多功能，即一台 C3 同时控制多台 D12（最多 8 台）。
- 支持控制媒体服务器。

西安诺瓦星云科技股份有限公司

外观

接口	数量	功能
USB（Type B，方口）	1	• C3 固件程序升级。 • 通过 KVM 控制时，与服务器通过 USB 数据线连接。
Reset	1	针孔复位按键，用于 C3 设备复位重启。
ETHERNET	2	2 路 Neutrik 网口，用于连接下位机的控制网口。
DVI-D	3	• 2×DVI Input，连接无缝切换器预监卡上的预监和回显接口。 – DVI 1：连接预监接口。

西安诺瓦星云科技股份有限公司

接口	数量	功能
		– DVI 2：连接回显接口。 ● 1×DVI Output，外接显示器，可作为预监显示器。
USB	6	用于连接鼠标、键盘、U 盘等设备。
电源	2	AC 100-240V~，50/60Hz，2.3A，支持双电源备份。
鹅颈灯接口	2	连接鹅颈灯。

应用场景

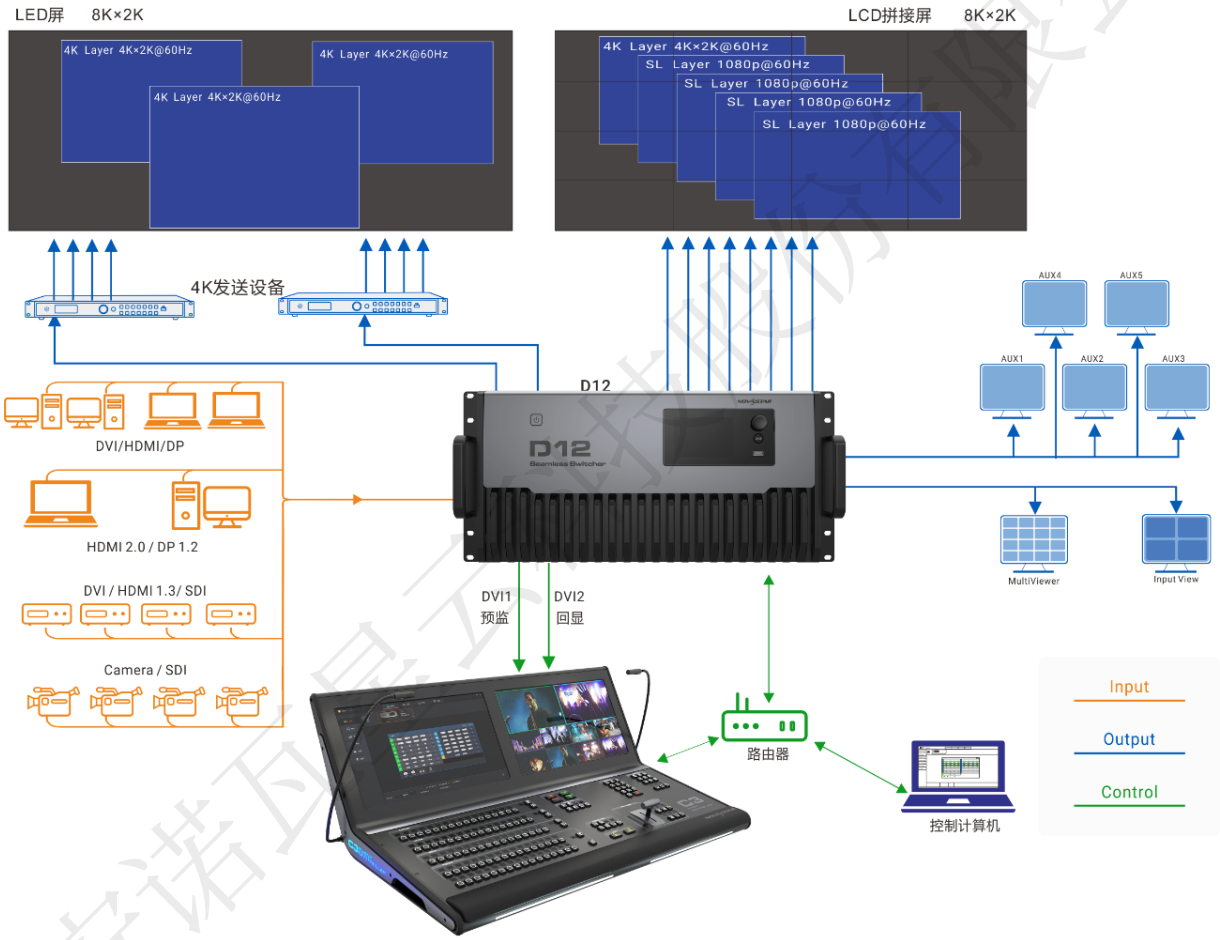

西安诺瓦星云科技股份有限公司

尺寸

设备尺寸

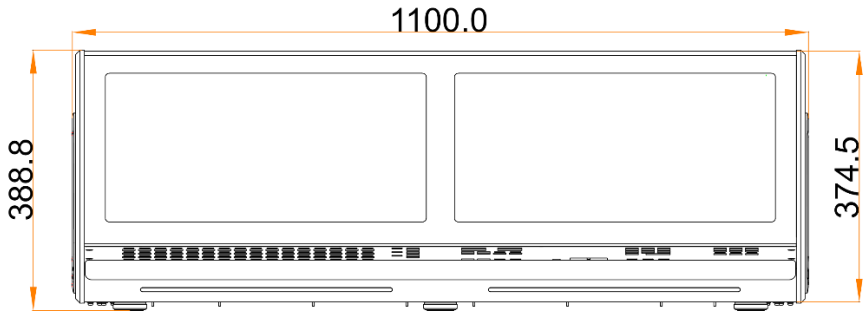

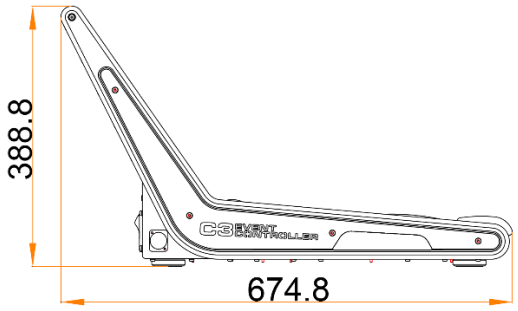

公差：±0.5　单位：mm

航空箱尺寸

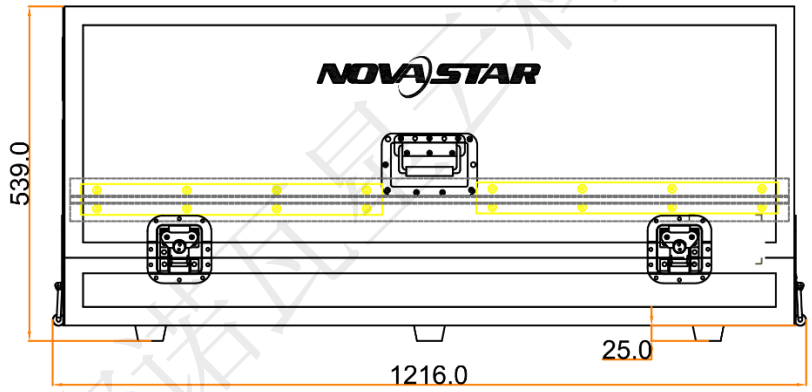

西安诺瓦星云科技股份有限公司

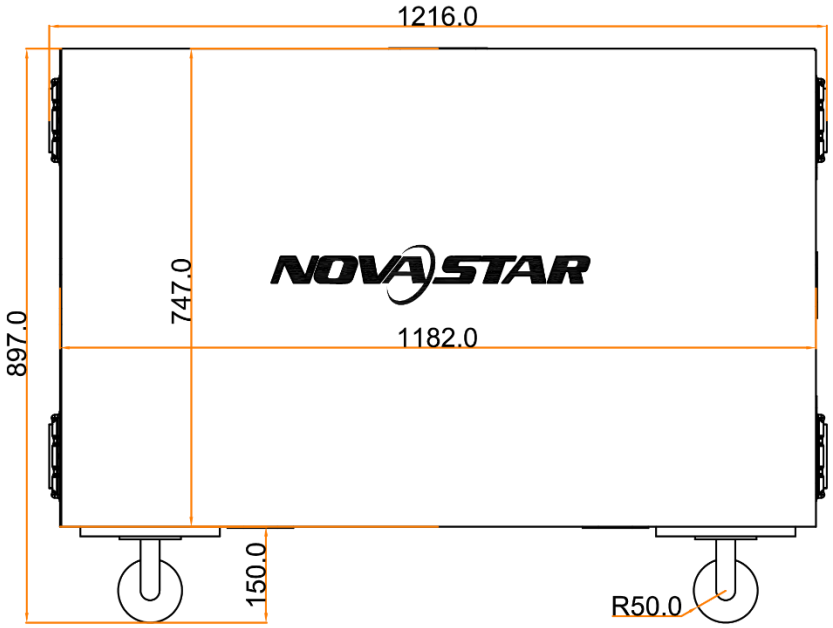

公差：±5　单位：mm

说明：

若需要航空箱的详细尺寸图纸，请联系诺瓦客服人员。

产品规格

整机规格		
电气参数	输入电源	AC 100-240V~，50/60Hz，2.3A
	整机功耗	115W
工作环境	工作温度	0°C～+50°C
	工作湿度	20%RH～90%RH，无冷凝
	存储湿度	10%RH～95%RH，无冷凝
物理规格	尺寸	1100.0mm×674.8mm×388.8mm
	净重	约 32kg
	总重量	87kg
包装信息	附件盒	2×电源线、2×DVI 线、1×CAT5E 网线 1×T 型内六角扳手、1×防尘罩 1×快速指南、1×致用户信、1×合格证
	航空箱	1216.0mm×539.0mm×897.0mm
噪音级别（典型，25°C/77°F时）		47dB(A)

西安诺瓦星云科技股份有限公司

声明与警告

此为 A 级产品，在生活环境中，该产品可能会造成无线电干扰。在这种情况下，可能需要用户对其干扰采取切实可行的措施。

西安诺瓦星云科技股份有限公司

版权所有 ©2022 西安诺瓦星云科技股份有限公司。保留一切权利。

非经本公司书面许可，任何单位和个人不得擅自摘抄、复制本文档内容的部分或全部，并不得以任何形式传播。

商标声明

NOVASTAR 是诺瓦星云的注册商标。

声明

欢迎您选用西安诺瓦星云科技股份有限公司的产品，如果本文档为您了解和使用产品带来帮助和便利，我们深感欣慰。我们在编写文档时力求精确可靠，随时可能对内容进行修改或变更，恕不另行通知。如果您在使用中遇到任何问题，或者有好的建议，请按照文档提供的联系方式联系我们。对您在使用中遇到的问题，我们会尽力给予支持，对您提出的建议，我们衷心感谢并会尽快评估采纳。

西安诺瓦星云科技股份有限公司

24小时免费服务热线

400-696-0755

http://www.novastar-led.cn

西安总部

地址：西安市高新区科技二路72号西安软件园零壹广场DEF101

电话：029-68216000

诺瓦科技官方微信号